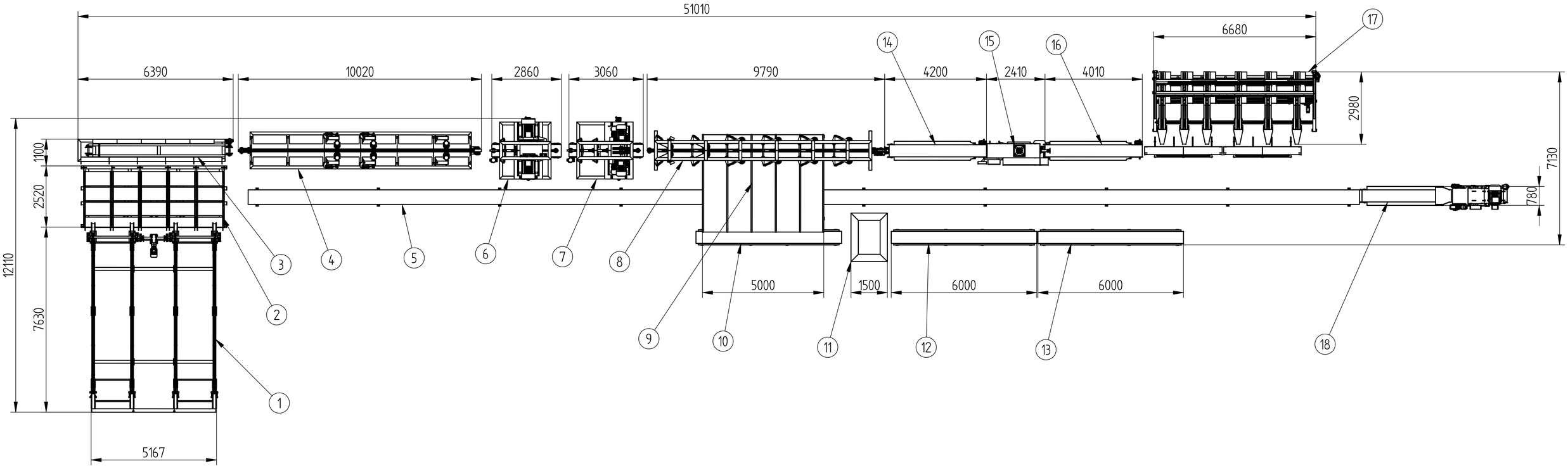
51010
6390
10020
2860
3060
9790
4200
2410
4010
6680
2980
7130
780
1100
2520
12110
7630
5167
5000
1500
6000
6000
1
2
3
4
5
6
7
8
9
10
11
12
13
14
15
16
17
18